# CoreLine Projector

## ST120T LED8S-24-/840 PSU BK

ST120T - LED Module, system flux 800 lm - Power supply unit

Řada svítidel CoreLine Projector je určena k nahrazení halogenových reflektorů a reflektorů standardu CDM. Jejich čisté linie a lákavé celkové náklady na vlastnictví usnadní zákazníkům přechod na LED. Tato svítidla vytvářejí přirozené efekty použitelné u zvýrazňujících osvětlení. Přinášejí také okamžitou úsporu energie a mají mnohem delší životnost. Nabízejí proto nejlepší poměr hodnoty k ceně a ekologické řešení. Umožňují snadnou montáž na standardní lištu nebo pomocí konektoru pro přisazenou montáž.

## Údaje o produktu

- **Obecné informace**

| | |
|---|---|
| Kód typové řady | ST120T [ST120T] |
| Počet zdrojů | 1 [1 pc] |
| Kód typu zdroje | LED8S [LED Module, system flux 800 lm] |
| Vyzařovací úhel zdroje | 24 D [24°] |
| Kód barvy zdroje | 840 [840 Studená bílá] |
| Transformátor | PSU [Power supply unit] |
| Driver included | Ano [Ano] |
| Dimmable | Ne [Ne] |
| IP kód | IP20 [Vniknutí prstu] |
| Kód IK | IK02 [0.2 J standard] |
| Barva | BK [Černá] |
| Zkouška žhavou smyčkou | 650/5 [Temperature 650 °C, duration 5 s] |
| Značka EU | CE [CE mark] |

- **Elektrické údaje**

| | |
|---|---|
| Napájecí napětí | 220-240 V [220 to 240 V] |
| Kmitočet | 50-60 Hz [50 to 60 Hz] |

- **Technické údaje**

| | |
|---|---|
| Housing material | ALU [Aluminum] |
| Reflector material | PC [Polycarbonate] |
| Optic material | PC [Polycarbonate] |

- **Initial perform. (IEC compliant)**

| | |
|---|---|
| Příkon systému | 11 W [11 W] |
| Celkový svět.tok | 800 Lm |
| Teplota chromatičnosti | 4000 [4000 K] |
| Index podání barev | 80 [80] |

- **Application conditions**

| | |
|---|---|
| Průměrná teploty okolí | T25 [+25 °C] |
| Teplota prostředí | 0 až +35 °C [0 až +35 °C] |

- **Produktové informace**

| | |
|---|---|
| Objednávkové číslo | 069431 99 |
| Kód produktu | 871869606943199 |
| Název produktu | ST120T LED8S-24-/840 PSU BK |
| Název objednávaného produktu N | ST120T LED8S-24-/840 PSU BK |
| Pocet kusu v balení N | 1 |
| Pocet balení v transportním balení | 12 |
| EAN produktu | 8718696069431 |
| EAN transportního balení | 8718696069516 |
| eop_12nc | 910503910089 |
| Hmotnost produktu | 0.208 kg |

IP 20 IK 02 650°C 5s CE

## Rozměrové výkresy

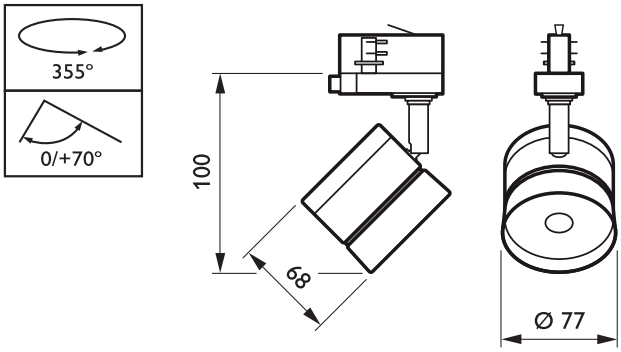


ST120T LED8S-24-/840 PSU BK

© 2015 Koninklijke Philips N.V. (Royal Philips)
Všechna práva vyhrazena

Změna specifikací bez upozornění. Ochranné známky jsou vlastnictvím Koninklijke Philips N.V. (Royal Philips) nebo jejich příslušných majitelů.

**www.philips.com/lighting**

2015, Říjen 7
Změna údajů vyhrazena